9 LR
10 Lp+R

73 – 93 kNm	8,1 – 9,8 m	3,75 – 3,87 m	3,8 – 5 m	1.950 – 2.020 kg	420°	20 kNm	215 – 255 bar	1x 80 l/min ~ 31 kW	2x 60 l/min ~ 47 kW	LS 150 l/min ~ 60 kW

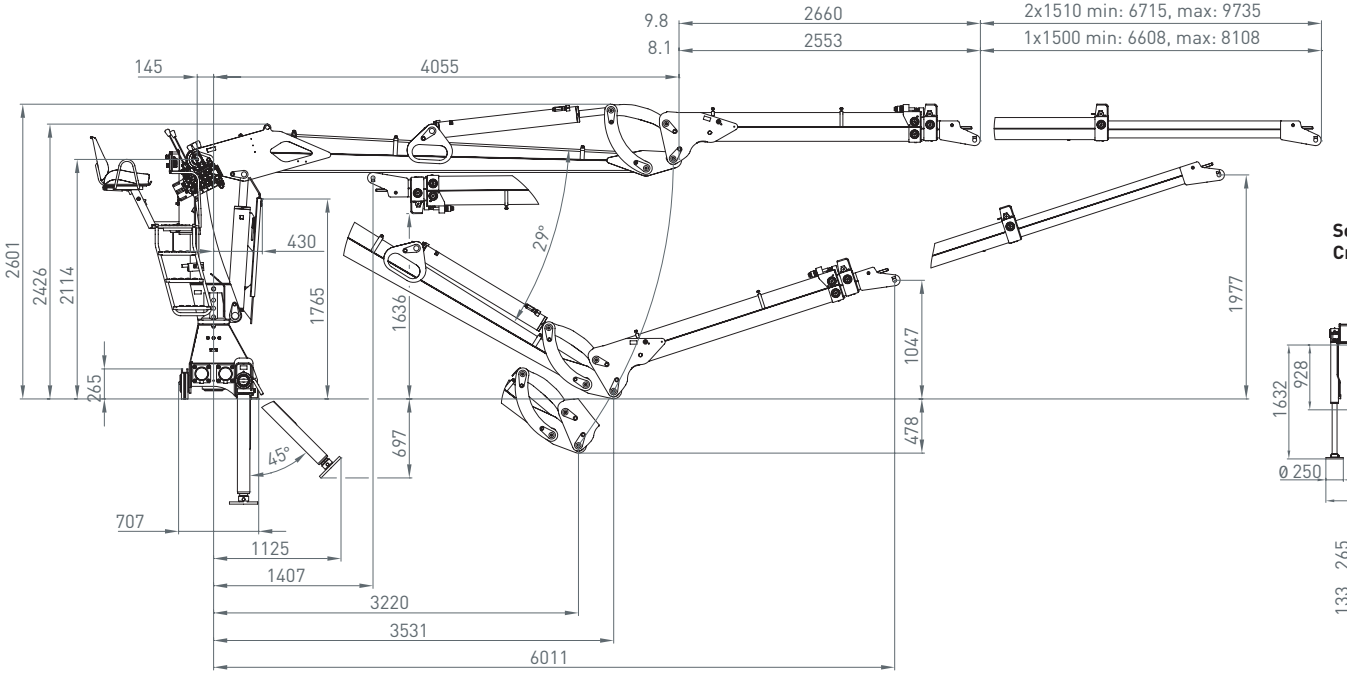

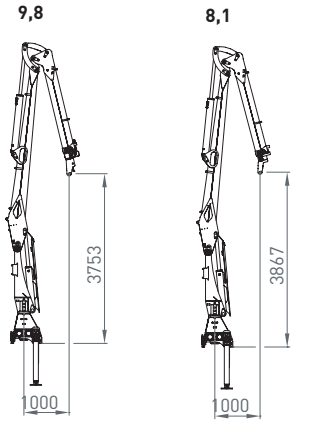

Sockel schmal
Crane base small

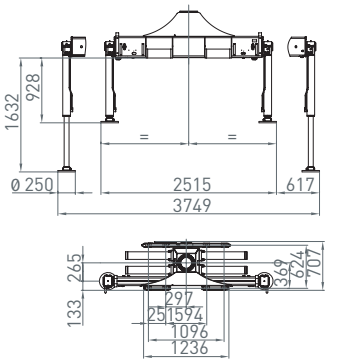

Sockel breit
Crane base wide

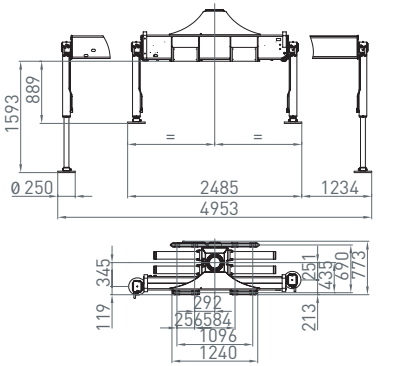

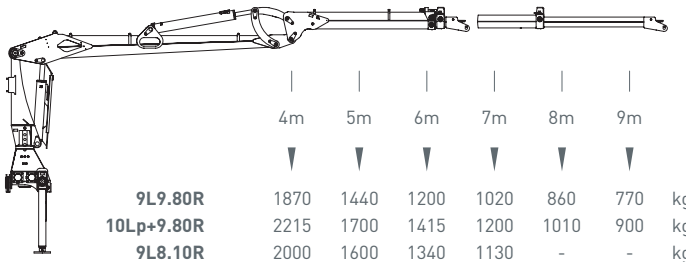

	4m	5m	6m	7m	8m	9m	
9L9.80R	1870	1440	1200	1020	860	770	kg
10Lp+9.80R	2215	1700	1415	1200	1010	900	kg
9L8.10R	2000	1600	1340	1130	-	-	kg
10Lp+8.10R	2365	1890	1580	1330	-	-	kg

180° Hochklappung
180° of lifting up

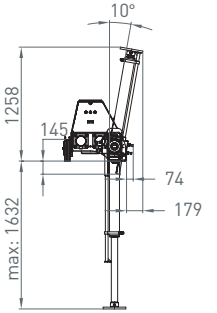

Rücksitz 01
Back seat 01

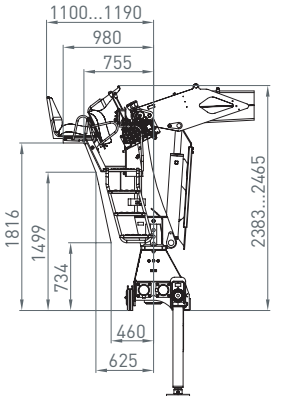

Rücksitz 02 universal
Back seat 02 universal

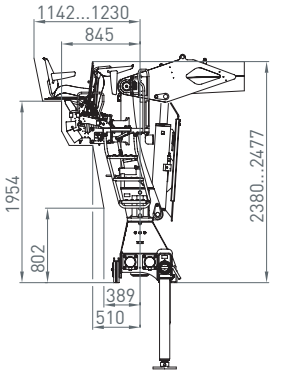

Rücksitz 02 universal rechts & links
Back seat 02 universal right & left

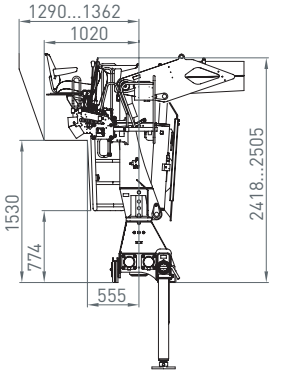

9 ZR
10 Zp+R

78 – 91 kNm	7,8 – 9,5 m	3,0 – 3,3 m	3,8 – 5 m	1.990 – 2.090 kg	420°	20 kNm	255 – 295 bar	1x 80 l/min ~ 40 kW	2x 45 l/min ~ 45 kW	LS 150 l/min ~ 75 kW

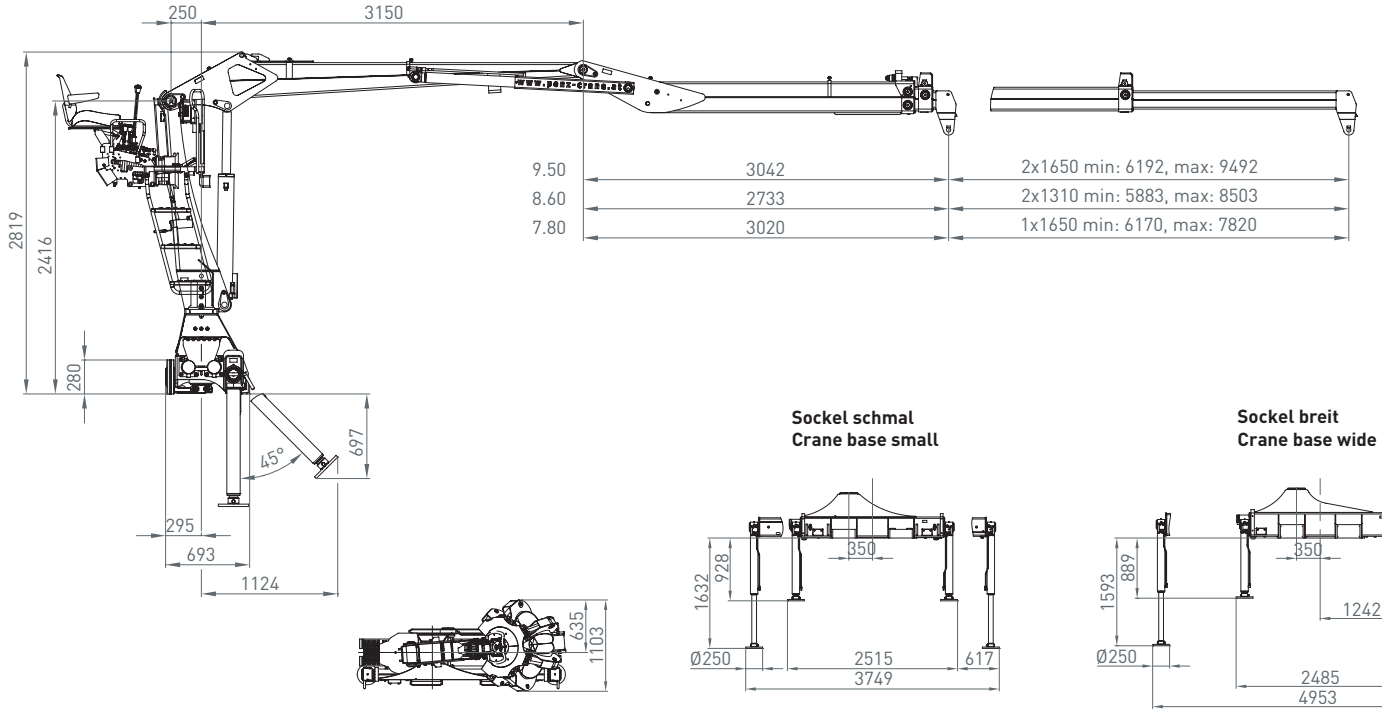

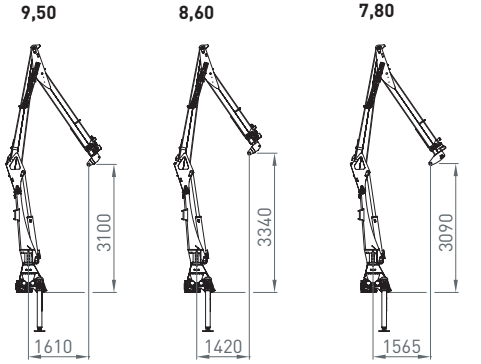

Sockel schmal
Crane base small

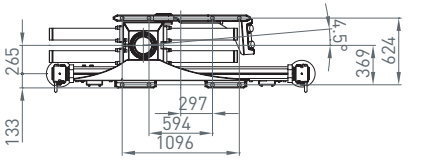

Sockel schmal
Crane base small

Sockel breit
Crane base wide

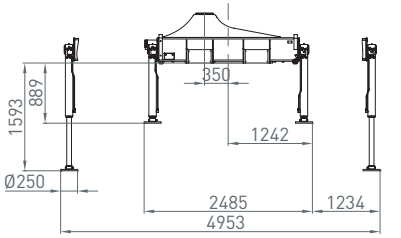

Sockel breit
Crane base wide

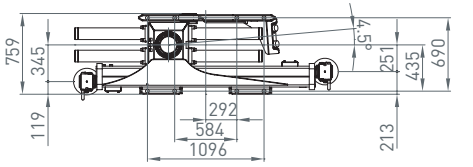

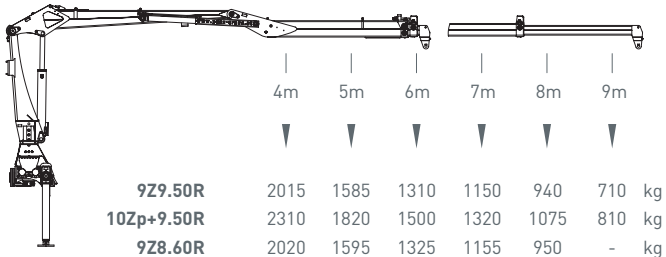

9Z9.50R	2015	1585	1310	1150	940	710	kg
10Zp+9.50R	2310	1820	1500	1320	1075	810	kg
9Z8.60R	2020	1595	1325	1155	950	-	kg
10Zp+8.60R	2315	1830	1520	1320	1085	-	kg
9Z7.80R	2040	1630	1365	1165	-	-	kg
10Zp+7.80R	2340	1870	1565	1335	-	-	kg

Rücksitz 01
Back seat 01

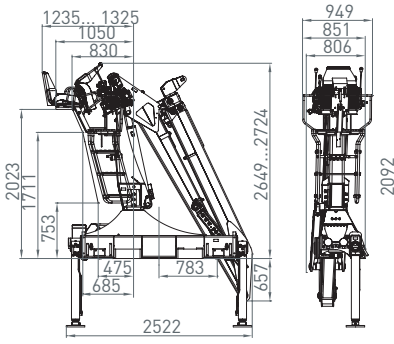

Rücksitz 02 universal
Back seat 02 universal

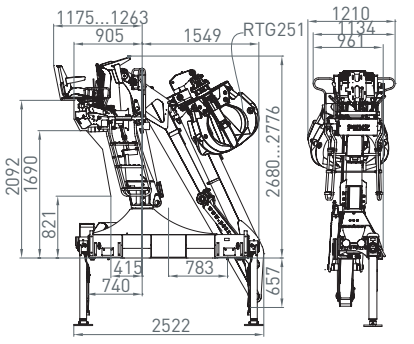

Seitensitz 02 universal rechts & links
Side seat 02 universal right & left

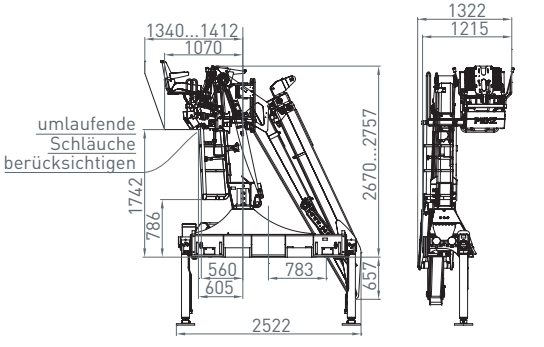

12 LR
13 Lp+R

109 – 126 kNm	8 – 10,0 m	3,45 – 4,0 m	3,8 – 5 m	2.135 – 2.420 kg	420°	25 kNm	230 – 255 bar	1x 80 l/min ~ 34 kW	2x 65 l/min ~ 55 kW	LS 150 l/min ~ 65 kW

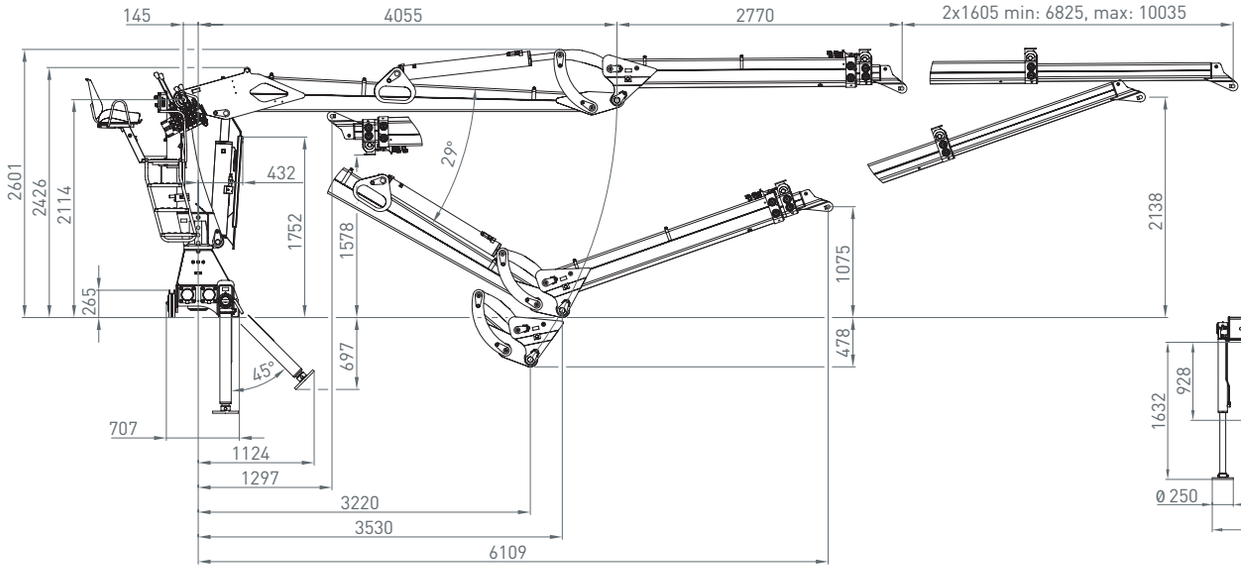

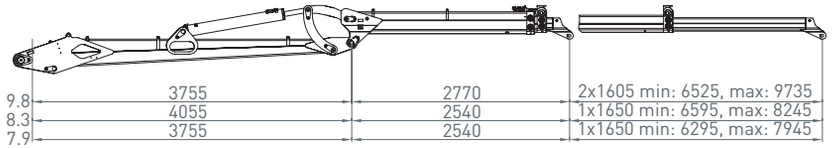

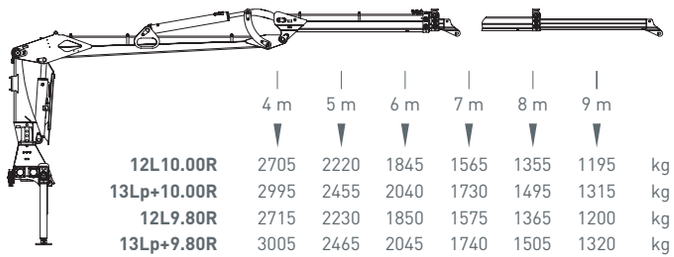

	4 m	5 m	6 m	7 m	8 m	9 m	
12L10.00R	2705	2220	1845	1565	1355	1195	kg
13Lp+10.00R	2995	2455	2040	1730	1495	1315	kg
12L9.80R	2715	2230	1850	1575	1365	1200	kg
13Lp+9.80R	3005	2465	2045	1740	1505	1320	kg
12L8.30R	2785	2300	1920	1630	1420	-	kg
13Lp+8.30R	3080	2540	2120	1800	1565	-	kg
12L7.90R	2800	2320	1935	1655	-	-	kg
13Lp+7.90R	3100	2565	2135	1825	-	-	kg

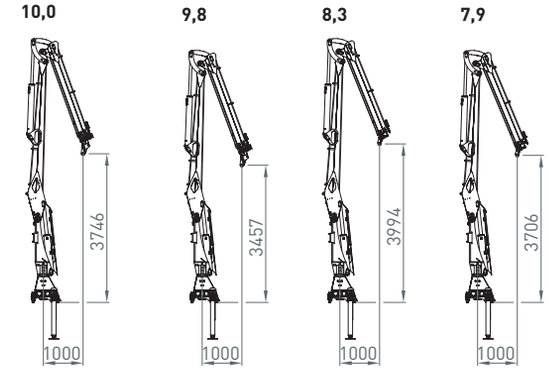

Sockel schmal
Crane base small

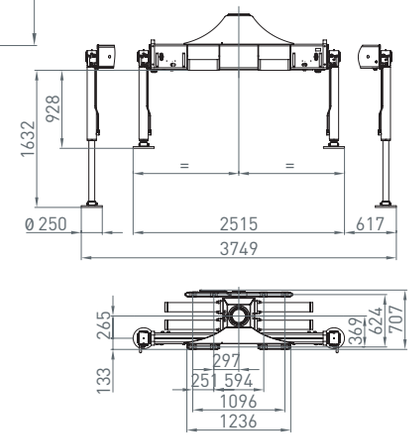

Sockel breit
Crane base wide

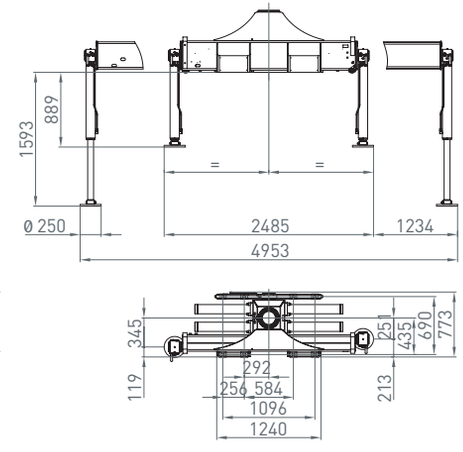

180° Hochklappung
180° of lifting up

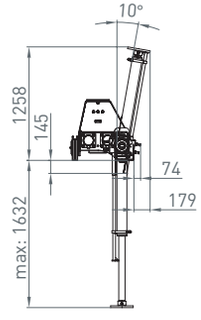

Rücksitz 01
Back seat 01

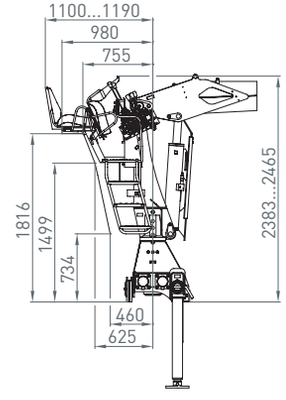

Rücksitz 02 universal
Back seat 02 universal

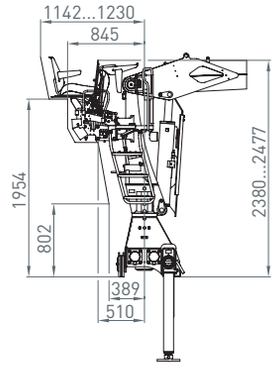

Seitensitz 02 universal rechts & links
Side seat 02 universal right & left

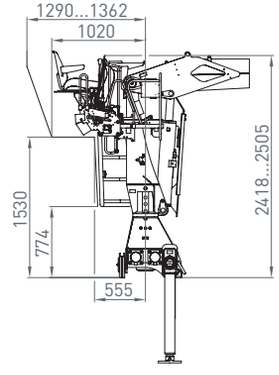

12 ZR
13 Zp+R

111 – 130 kNm	7,5 – 9,5 m	3,0 – 3,6 m	3,8 – 5 m	2.180 – 2.360 kg	420°	25 kNm	255 – 285 bar	1 x 80 l/min ~ 47 kW	2 x 65 l/min ~ 61 kW	LS 150 l/min ~ 71 kW

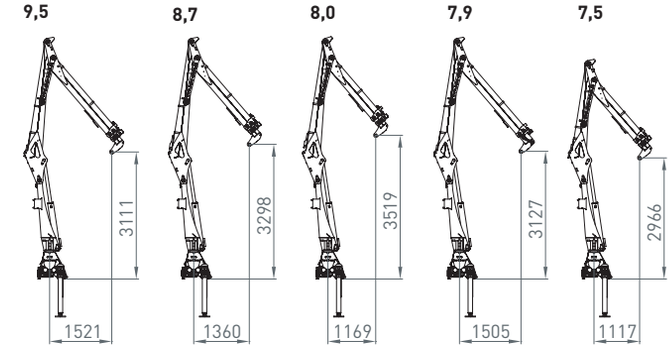

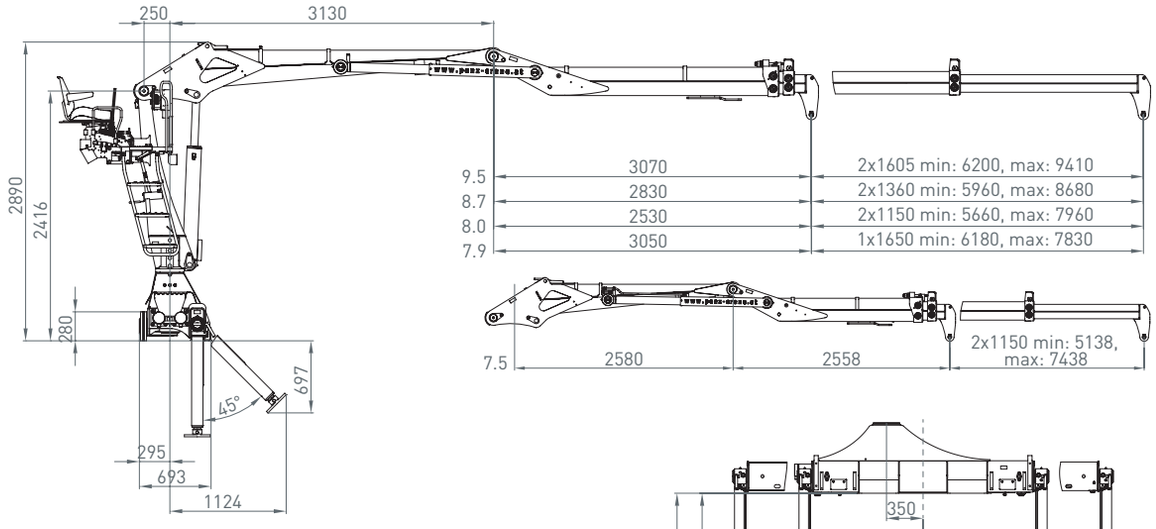

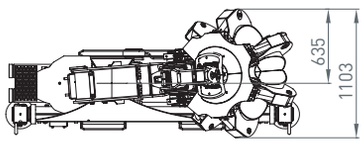

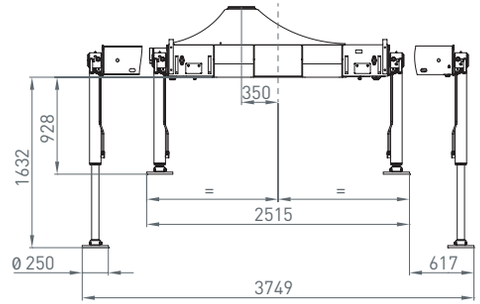

Rücksitz 02 universal
Back seat 02 universal

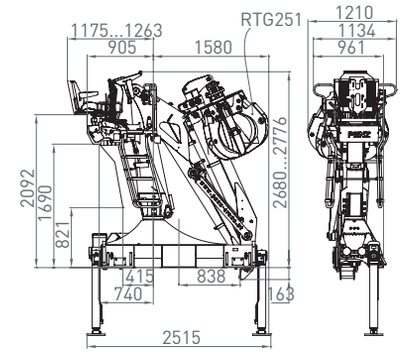

Rücksitz 01
Back seat 01

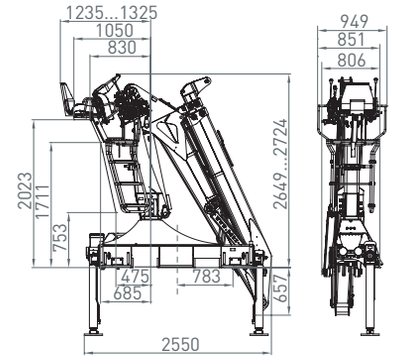

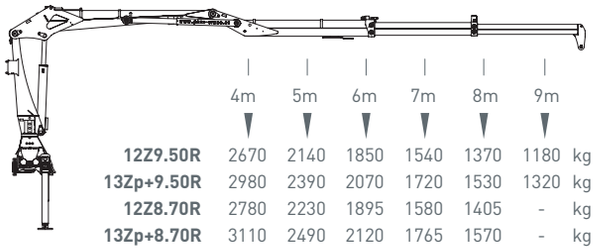

	4m	5m	6m	7m	8m	9m	
12Z9.50R	2670	2140	1850	1540	1370	1180	kg
13Zp+9.50R	2980	2390	2070	1720	1530	1320	kg
12Z8.70R	2780	2230	1895	1580	1405	-	kg
13Zp+8.70R	3110	2490	2120	1765	1570	-	kg
12Z8.00R	2840	2305	1930	1610	-	-	kg
13Zp+8.00R	3170	2575	2160	1800	-	-	kg
12Z7.90R	2925	2340	1950	1625	-	-	kg
13Zp+7.90R	3270	2615	2180	1815	-	-	kg
12Z7.50R	2970	2375	1970	1690	-	-	kg
13Zp+7.50R	3320	2650	2200	1890	-	-	kg

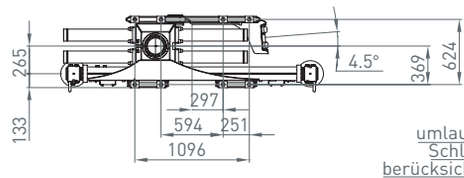

Seitensitz 02 universal rechts & links
Side seat 02 universal right & left

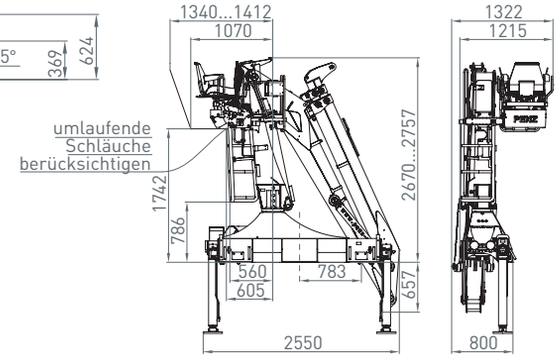

12 ZRT
12 ZRS

102 kNm	9,3 m	4,2 m	3,8 – 4,8 m	2.660 kg	420°	25 kNm	255 bar	100 l/min ~ 47 kW	65 l/min ~ 61 kW	150 l/min ~ 71 kW

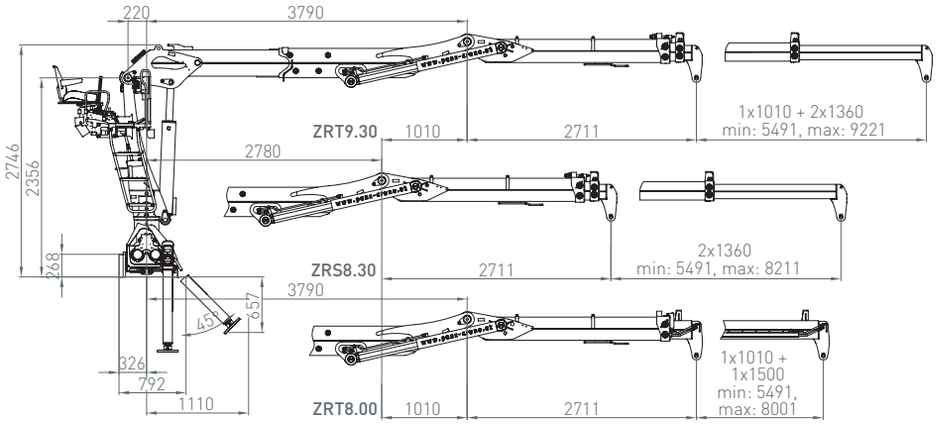

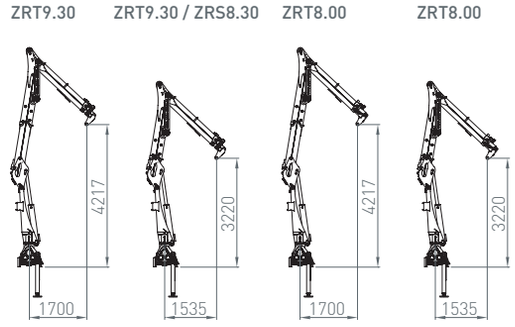

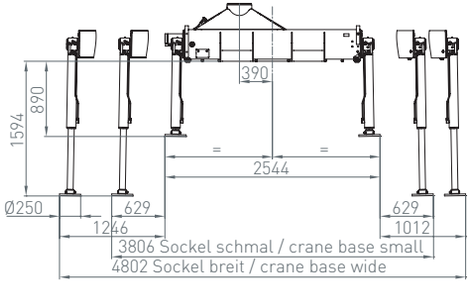

Rücksitz 01
Back seat 01

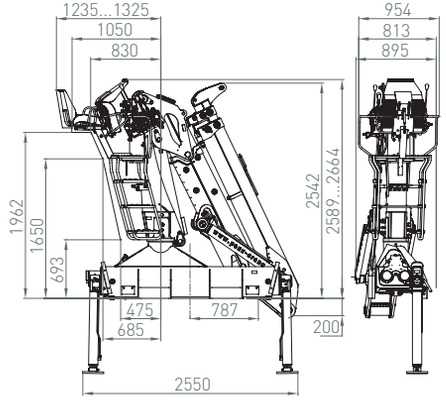

Rücksitz 02 universal
Back seat 02 universal

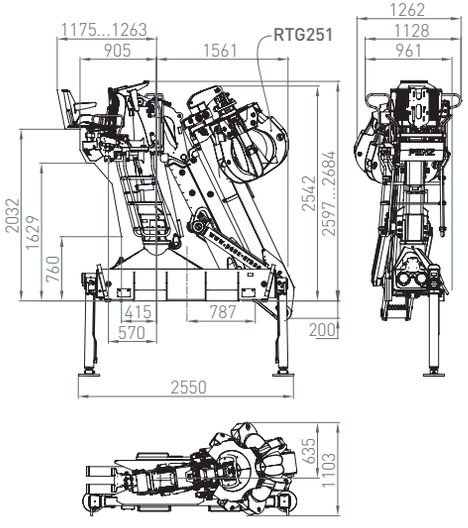

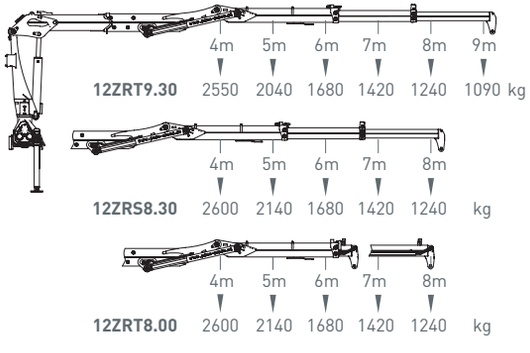

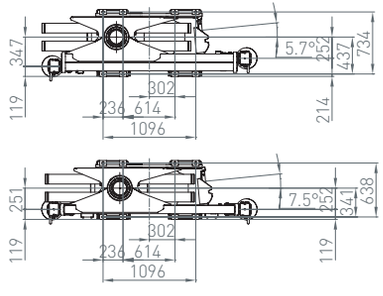

15 LR
16 Lp+R

132 – 151 kNm	8 – 10,0 m	3,45 – 4,0 m	3,8 – 5 m	2.205 – 2.490 kg	420°	25 kNm	260 – 300 bar	1x 80 l/min ~ 40 kW	2x 65 l/min ~ 66 kW	LS 150 l/min ~ 76 kW

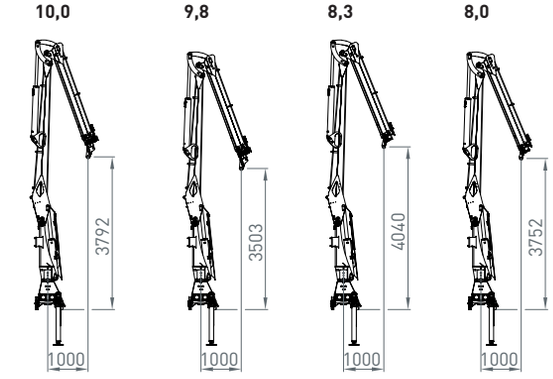

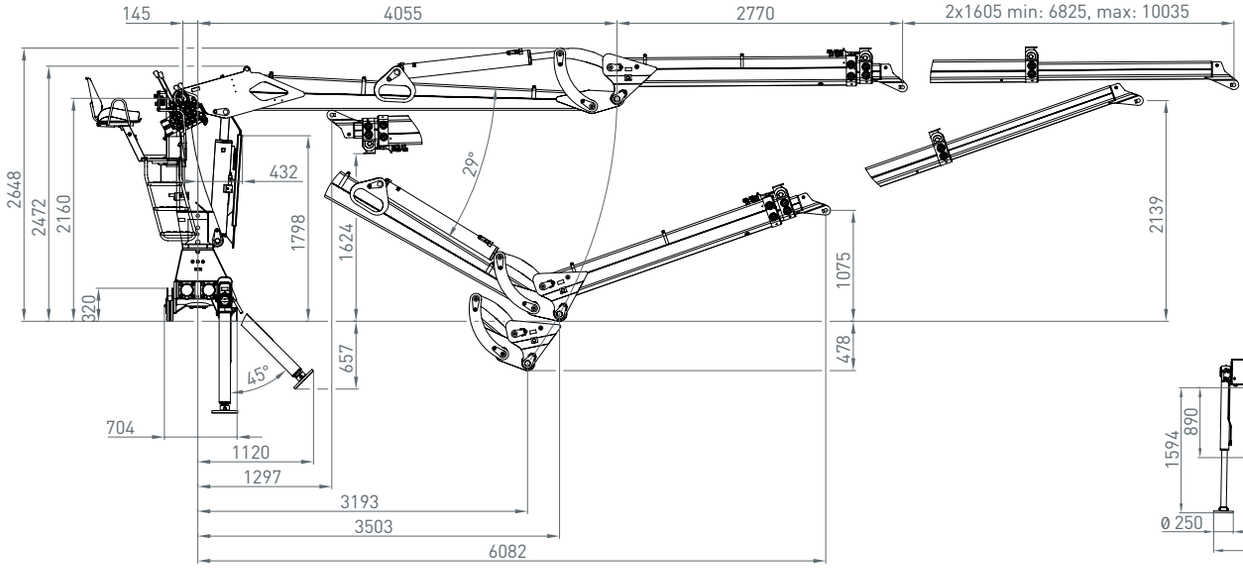

Sockel schmal
Crane base small

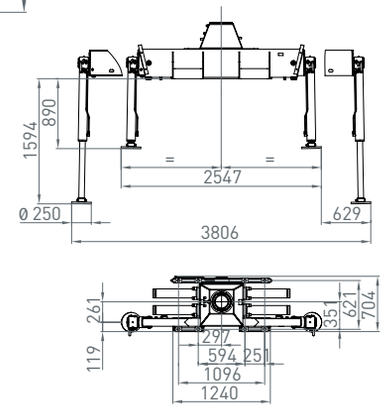

Sockel breit
Crane base wide

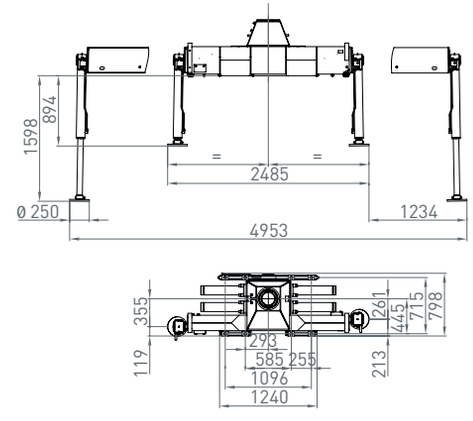

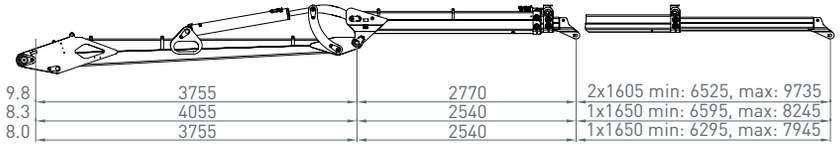

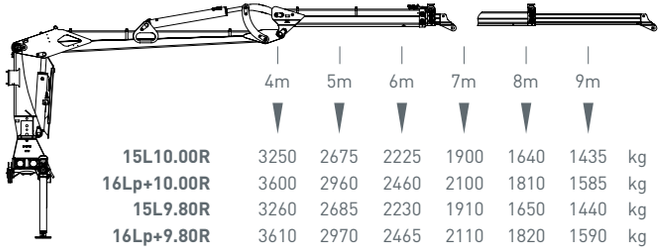

	4m	5m	6m	7m	8m	9m	
15L10.00R	3250	2675	2225	1900	1640	1435	kg
16Lp+10.00R	3600	2960	2460	2100	1810	1585	kg
15L9.80R	3260	2685	2230	1910	1650	1440	kg
16Lp+9.80R	3610	2970	2465	2110	1820	1590	kg
15L8.30R	3330	2755	2300	1965	1705	-	kg
16Lp+8.30R	3690	3050	2545	2170	1885	-	kg
15L8.00R	3345	2775	2315	1980	-	-	kg
16Lp+8.00R	3710	3070	2560	2190	-	-	kg

180° Hochklappung
180° of lifting up

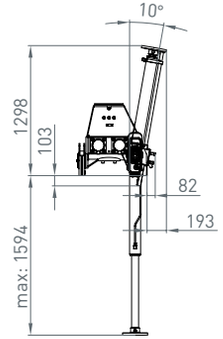

Rücksitz 01
Back seat 01

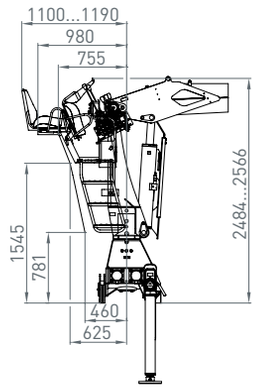

Rücksitz 02
Back seat 02

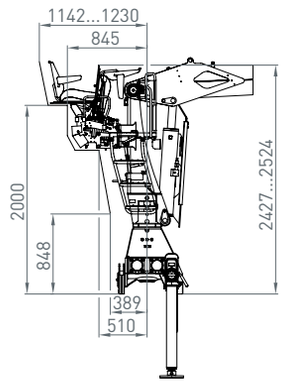

Seitensitz 02 universal rechts & links
Side seat 02 universal right & left

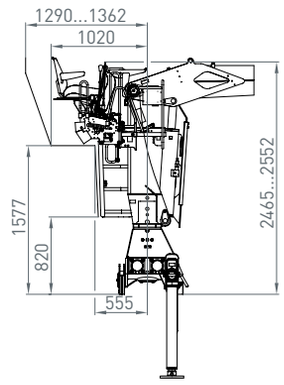

15 ZR
16 Zp+R

141 – 161 kNm	7,5 – 9,5 m	3,0 – 3,6 m	3,8 – 5 m	2.260 – 2.440 kg	420°	25 kNm	255 – 285 bar	1x 80 l/min ~ 47 kW	2x 65 l/min ~ 61 kW	LS 150 l/min ~ 71 kW

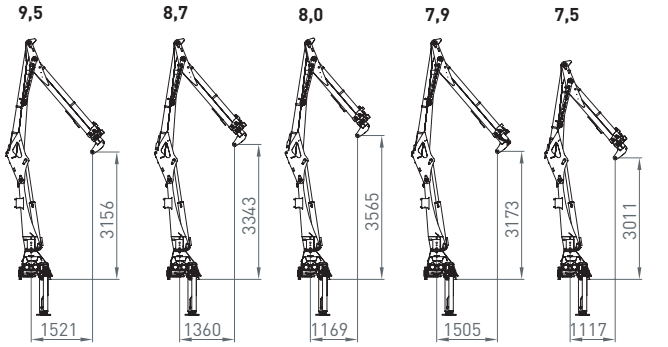

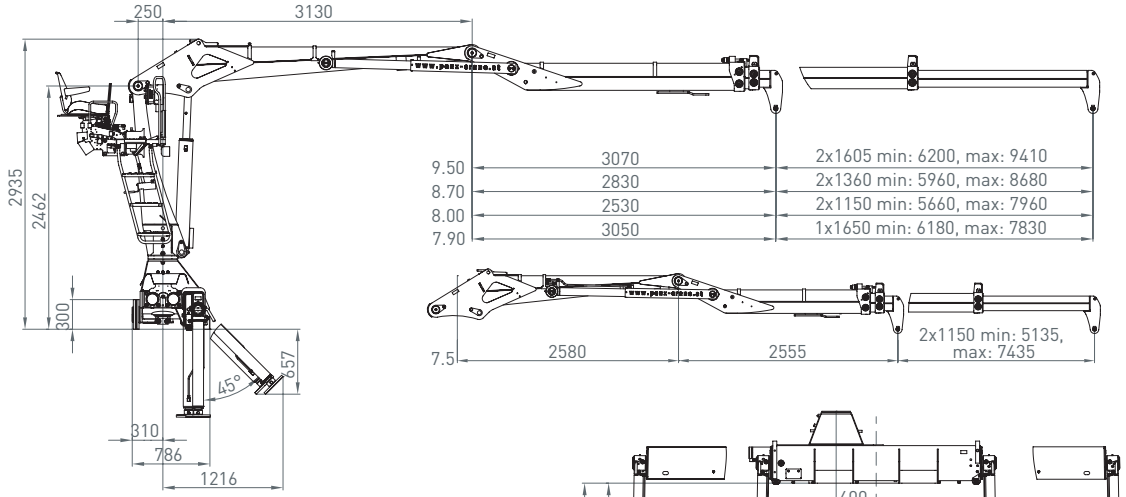

Rücksitz 02 universal
Back seat 02 universal

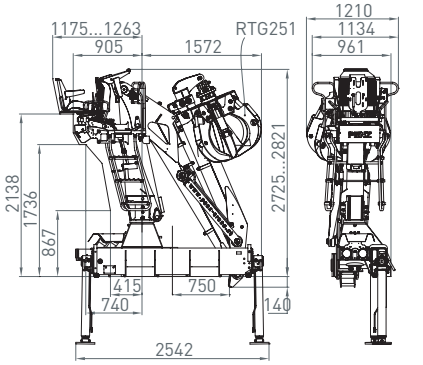

Rücksitz 01
Back seat 01

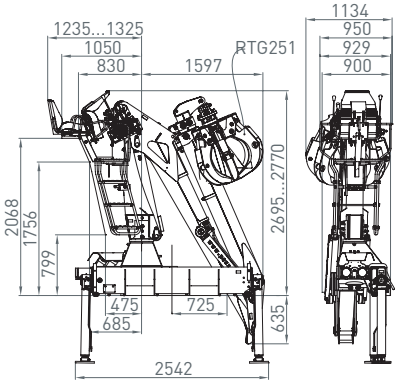

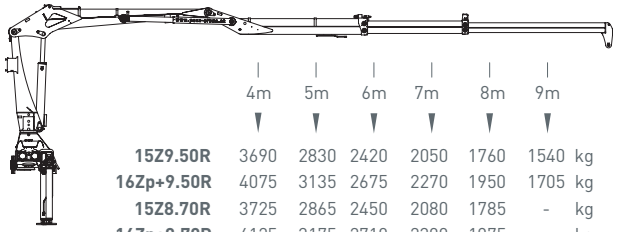

	4m	5m	6m	7m	8m	9m	
15Z9.50R	3690	2830	2420	2050	1760	1540	kg
16Zp+9.50R	4075	3135	2675	2270	1950	1705	kg
15Z8.70R	3725	2865	2450	2080	1785	-	kg
16Zp+8.70R	4125	3175	2710	2300	1975	-	kg
15Z8.00R	3750	2885	2470	2095	-	-	kg
16Zp+8.00R	4150	3190	2725	2315	-	-	kg
15Z7.90R	3780	2905	2505	2115	-	-	kg
16Zp+7.90R	4175	3210	2740	2330	-	-	kg
15Z7.50R	3805	2925	2520	2125	-	-	kg
16Zp+7.50R	4195	3230	2755	2345	-	-	kg

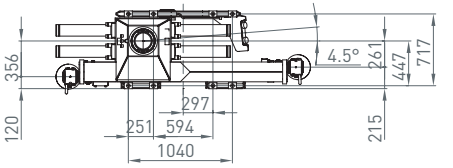

Seitensitz 02 universal rechts & links
Side seat 02 universal right & left

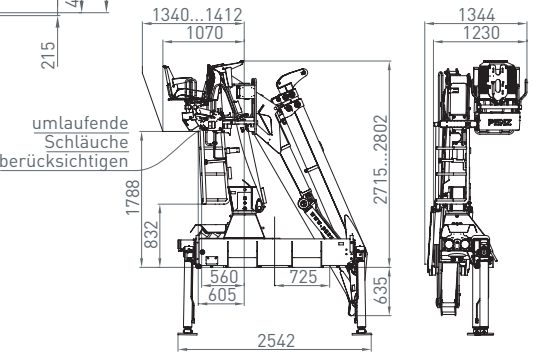

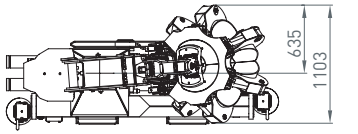

15 ZRT
15 ZRS

139 kNm	9,3 m	4,2 m	3,8 – 4,8 m	2.750 kg	420°	25 kNm	255 bar	1x 100 l/min ~ 47 kW	2x 65 l/min ~ 61 kW	LS 150 l/min ~ 71 kW

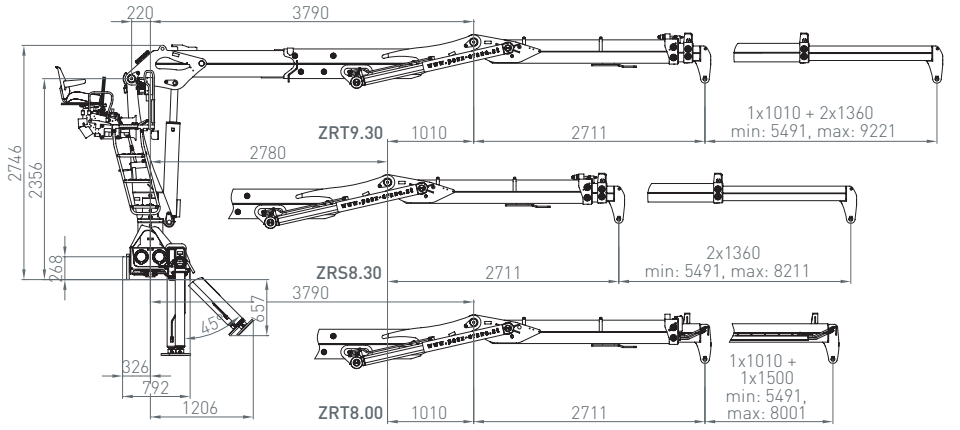

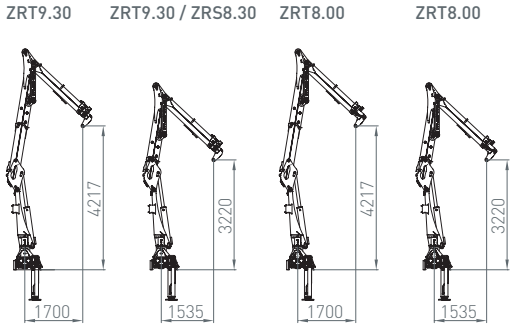

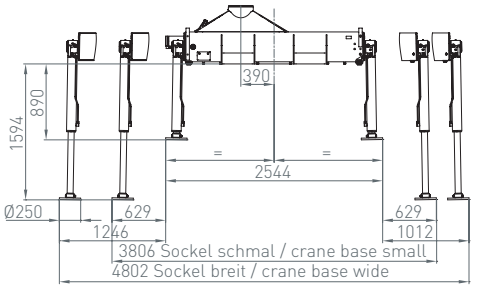

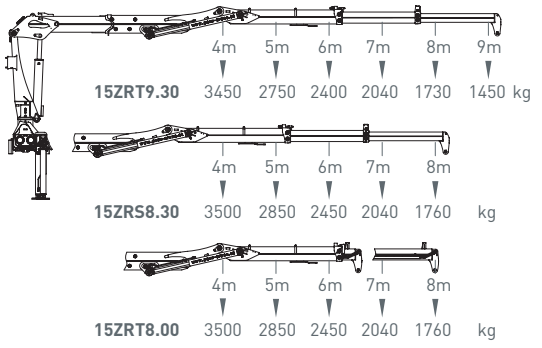

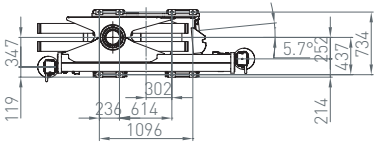

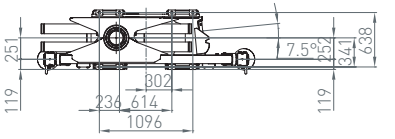

Rücksitz 01
Back seat 01

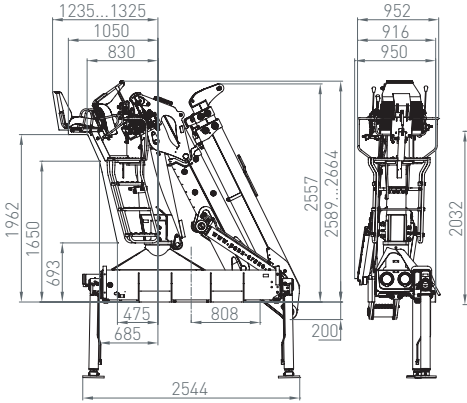

Rücksitz 02 universal
Back seat 02 universal

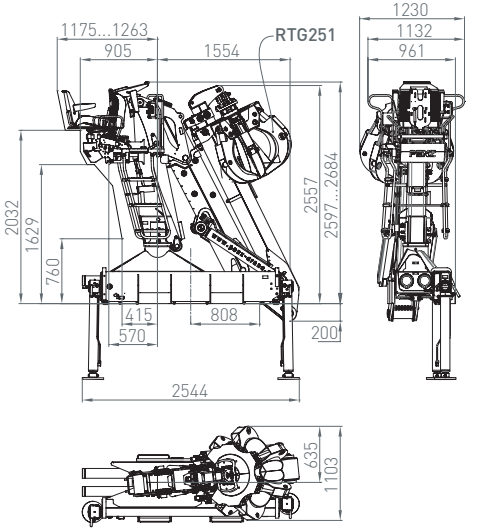

17 LR
20 Lp+R

153 – 179 kNm	8,5 – 10,2 m	3,87 – 4,04 m	5 m	2.770 – 2.920 kg	405°	30 kNm	265 – 300 bar	75 l/min ~ 61 kW	150 l/min ~ 71 kW
								2 x	LS

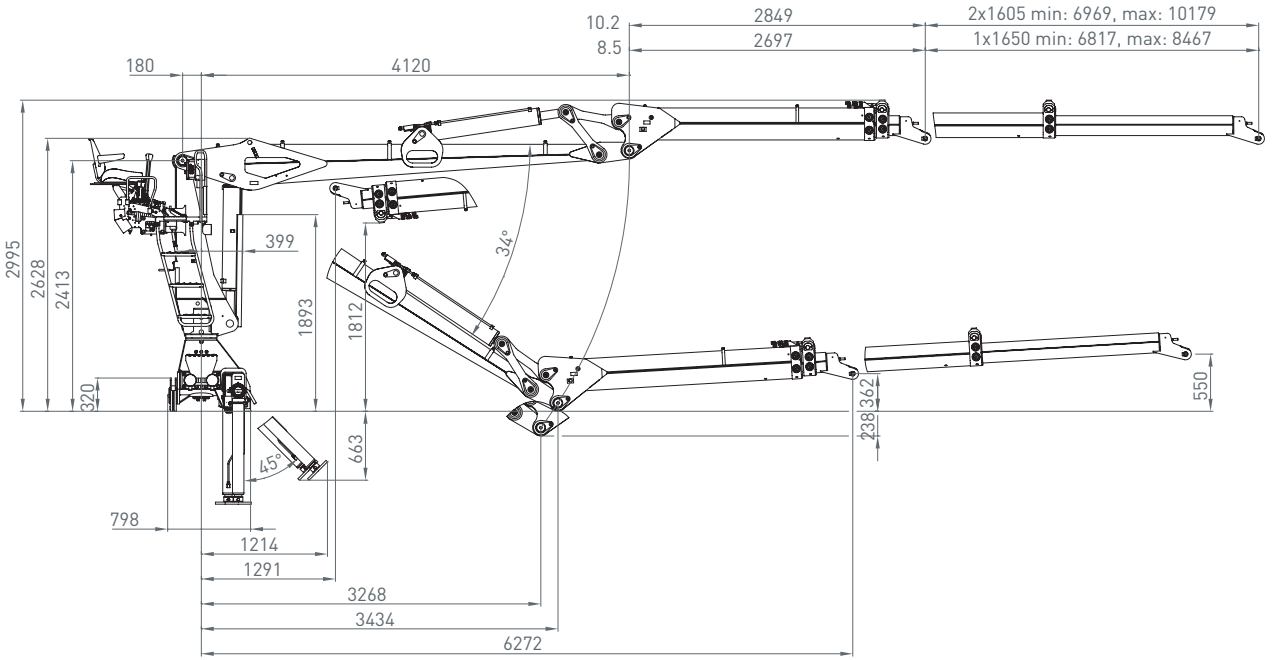

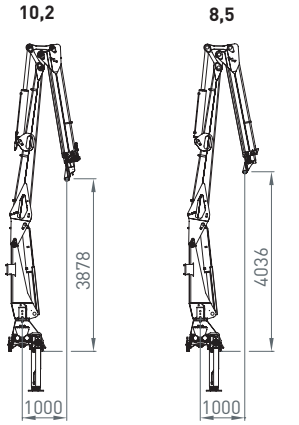

Sockel breit
Crane base wide

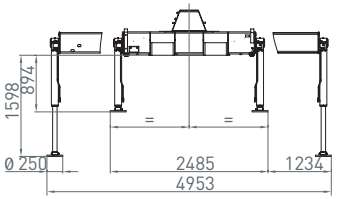

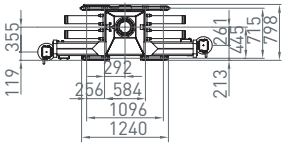

Vierkantabstützung
squared outridge

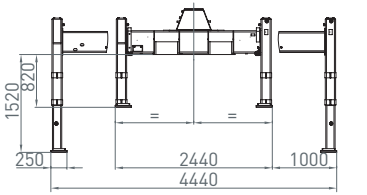

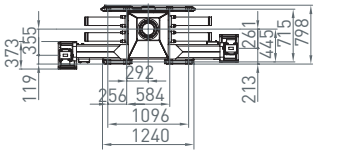

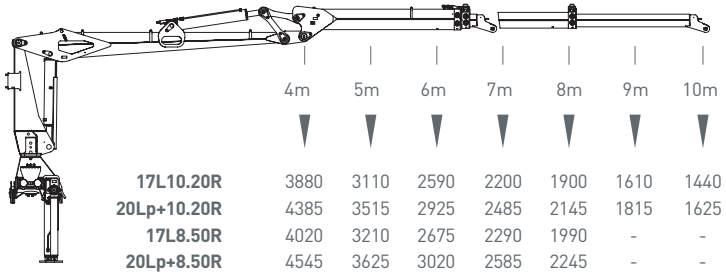

17L10.20R	3880	3110	2590	2200	1900	1610	1440	kg
20Lp+10.20R	4385	3515	2925	2485	2145	1815	1625	kg
17L8.50R	4020	3210	2675	2290	1990	-	-	kg
20Lp+8.50R	4545	3625	3020	2585	2245	-	-	kg

Rücksitz 01
Back seat 01

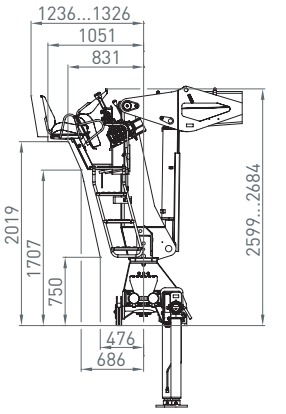

Rücksitz 02 universal
Back seat 02 universal

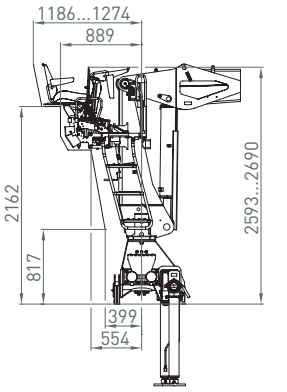

Seitensitz 02 universal rechts & links
Side seat 02 universal right & left

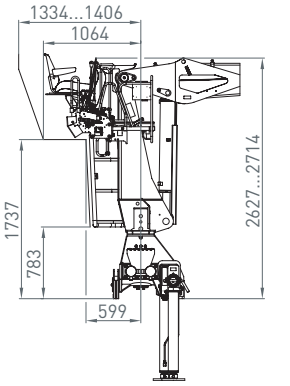

17 ZR
20 Zp+R

155 – 187 kNm	7,8 – 9,6 m	3,14 – 3,2 m	5 m	2.900 – 3.200 kg	405°	30 kNm	255 – 300 bar	100 l/min ~ 50 kW	75 l/min ~ 70 kW	180 l/min ~ 94 kW

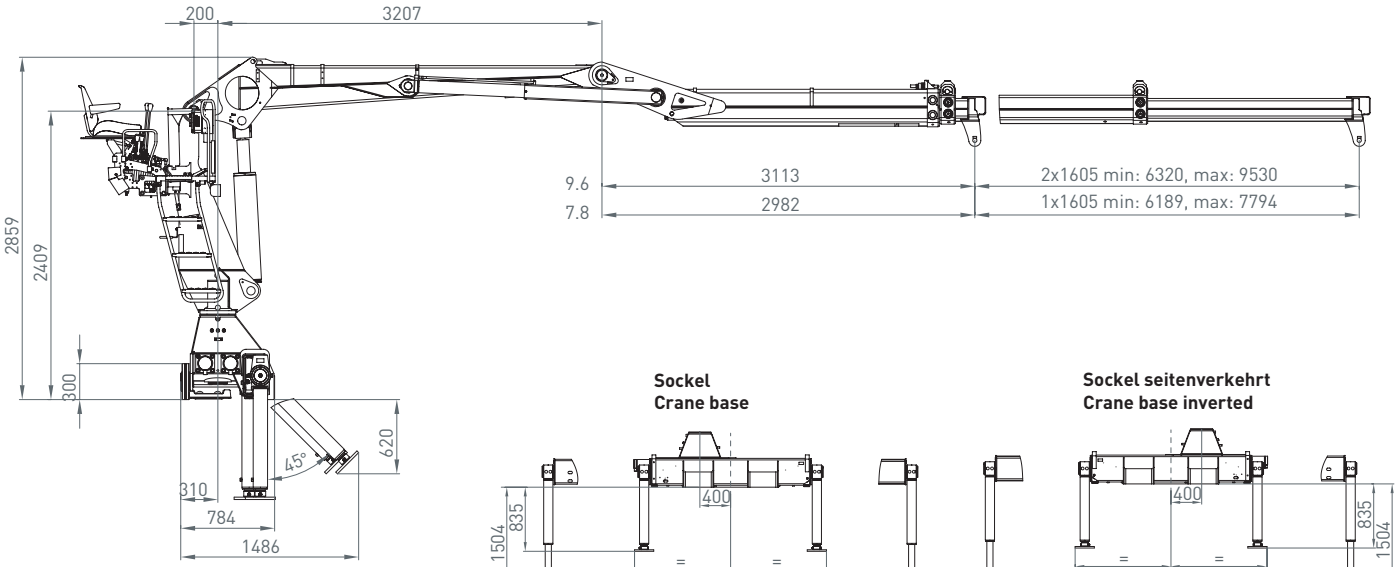

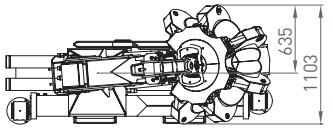

Sockel
Crane base

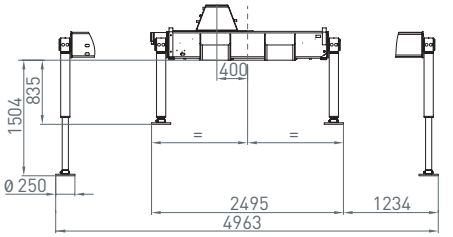

Sockel seitenverkehrt
Crane base inverted

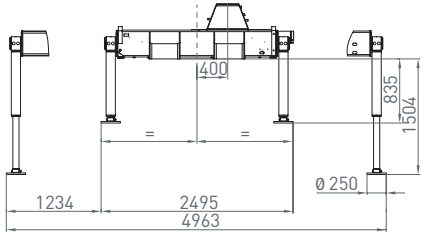

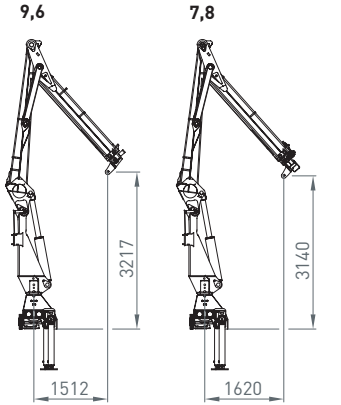

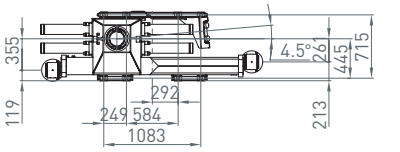

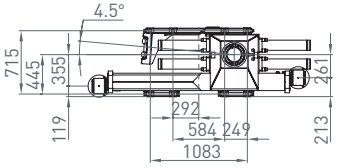

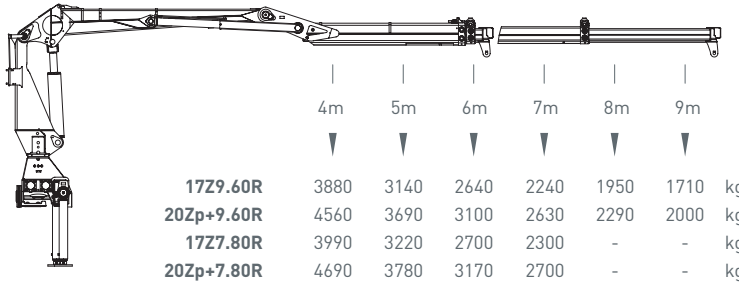

17Z9.60R	3880	3140	2640	2240	1950	1710	kg
20Zp+9.60R	4560	3690	3100	2630	2290	2000	kg
17Z7.80R	3990	3220	2700	2300	-	-	kg
20Zp+7.80R	4690	3780	3170	2700	-	-	kg

Rücksitz 01
Back seat 01

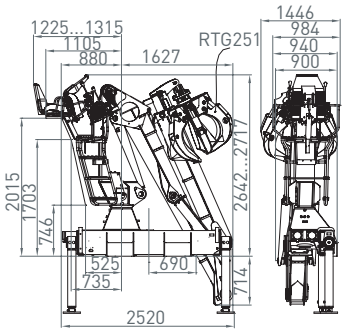

Rücksitz 02 universal
Back seat 02 universal

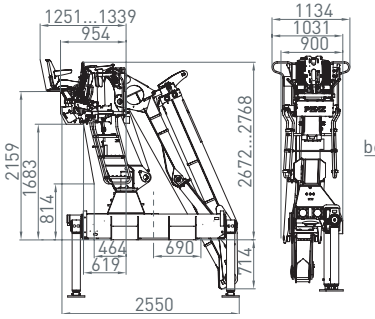

Seitensitz 02 universal rechts & links
side seat 02 universal right & left

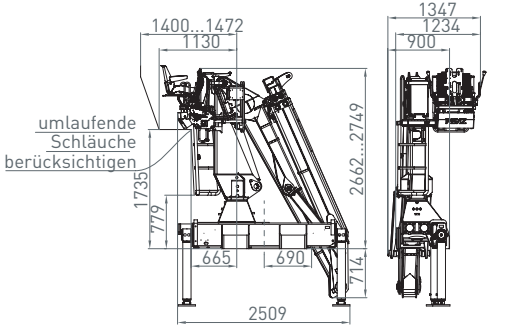

25 LR
30 Lp+R

228 – 284 kNm	8,2 – 10,1 m	3,5 – 5 m	3,5 – 5 m	2.620 – 2.810 kg	415°	38 kNm	235 – 285 bar	2 x 90 l/min ~ 70 kW	LS 180 l/min ~ 78 kW

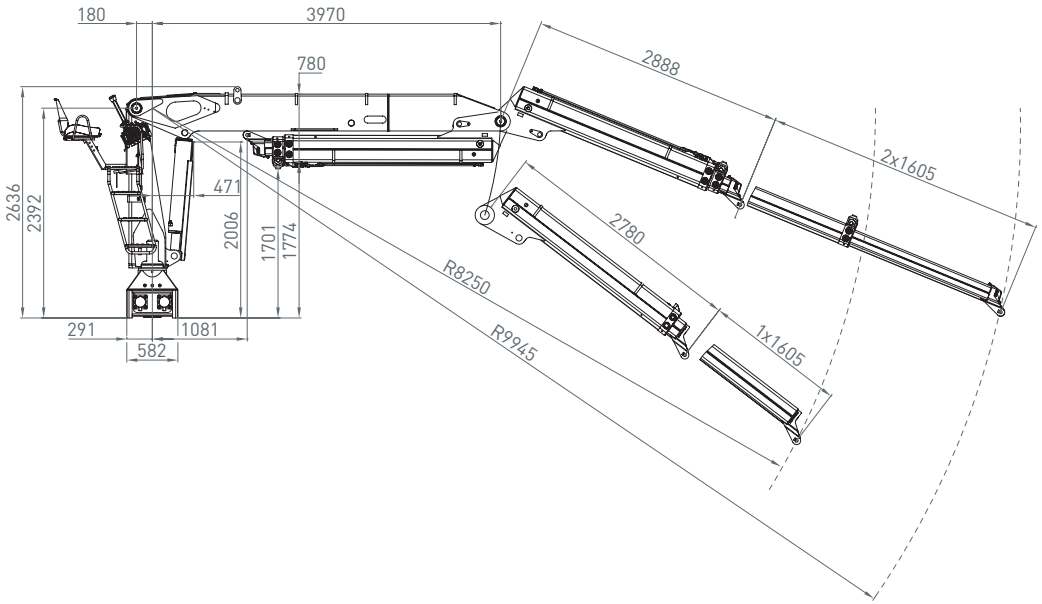

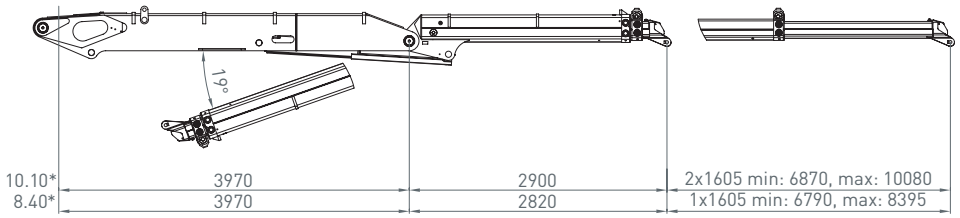

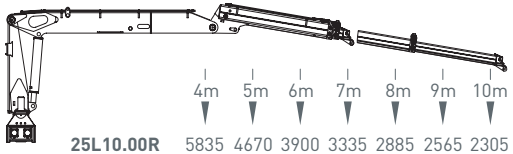

25L10.00R	5835	4670	3900	3335	2885	2565	2305	kg
30Lp+10.00R	7080	5665	4725	4045	3495	3110	2795	kg
25L8.20R	5980	4785	3985	3410	2945	-	-	kg
30Lp+8.20R	7255	5800	4830	4140	3575	-	-	kg

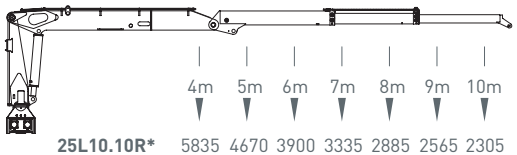

25L10.10R*	5835	4670	3900	3335	2885	2565	2305	kg
30Lp+10.10R*	7080	5665	4725	4045	3495	3110	2795	kg
25L8.40R*	5980	4785	3985	3410	2945	-	-	kg
30Lp+8.40R*	7255	5800	4830	4140	3575	-	-	kg

* gestreckt/streched

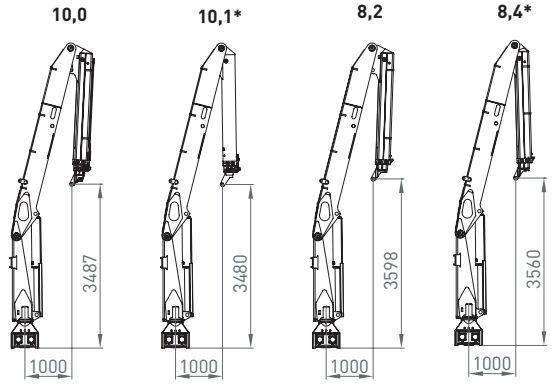

Schwenkabstützung
slewing outridge

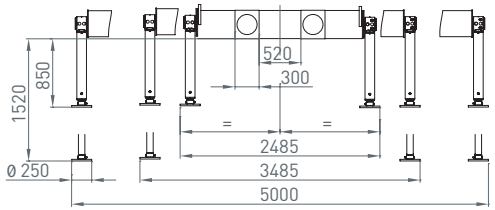

Vierkantabstützung
squared outridge

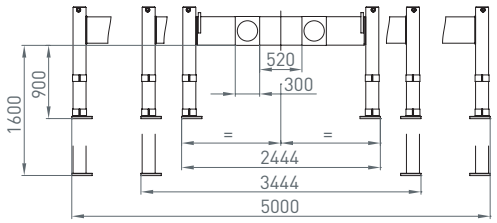

Rücksitz 01
Back seat 01

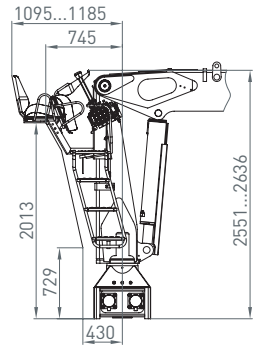

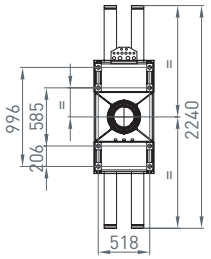

4ZR

39 – 41 kNm	6,0 – 7,0 m	2,8 m	2,8 – 4,1 m	990 – 1.040 kg	380°	9 kNm	220 bar	1x Minimum 40 l/min ~ 16 kW	LS Minimum 75 l/min ~ 30 kW

7.00 Schläuche außen / Hoses outside

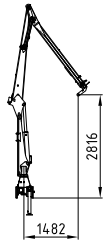

6.00 Schläuche außen / Hoses outside

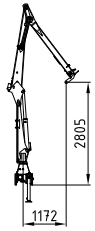

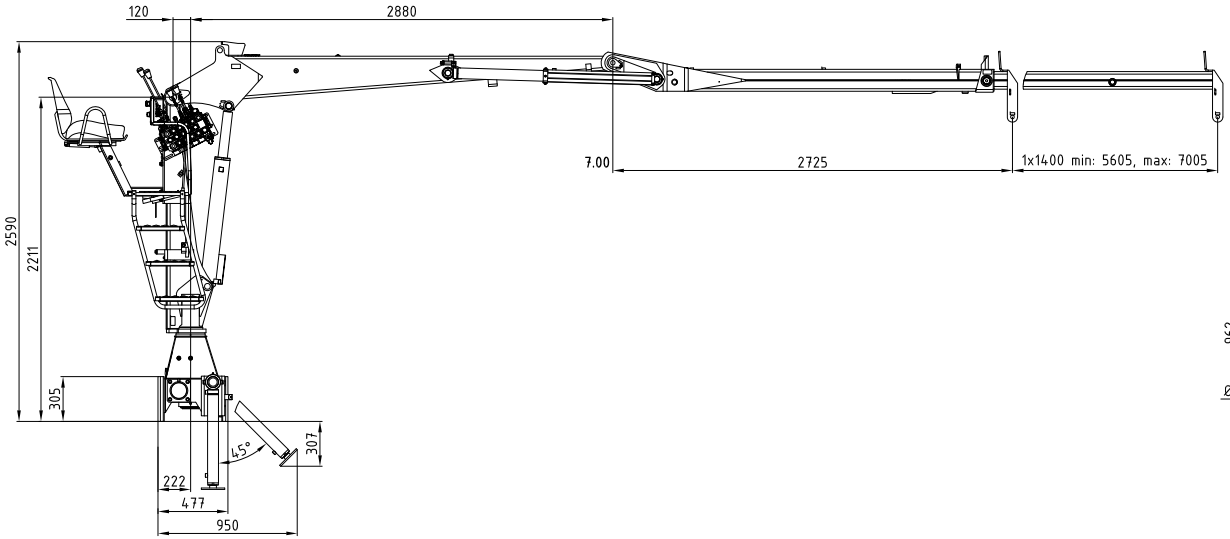

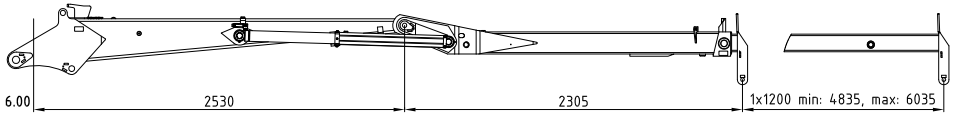

Sockel
Crane base

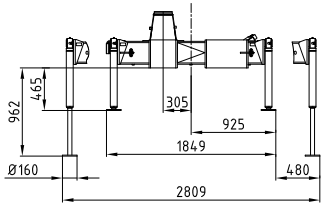

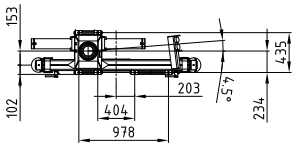

Klappabstützung / Folding support

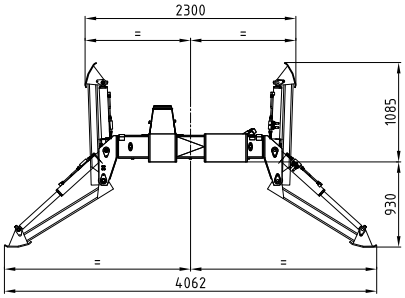

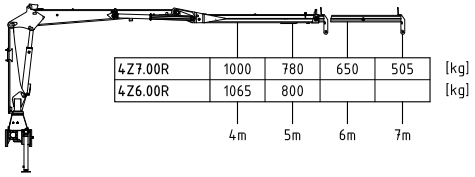

4Z7.00R	1000	780	650	505	[kg]
4Z6.00R	1065	800			[kg]
	4m	5m	6m	7m	

7.00 Rücksitz 01
7.00 Back seat 01

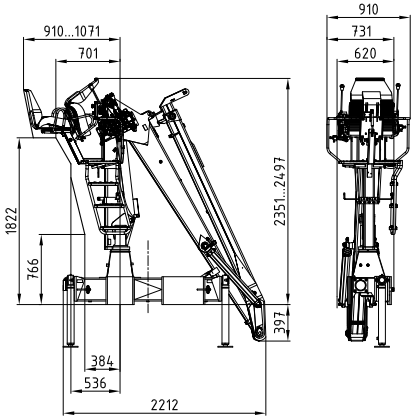

6.00 Rücksitz 01
6.00 Back seat 01

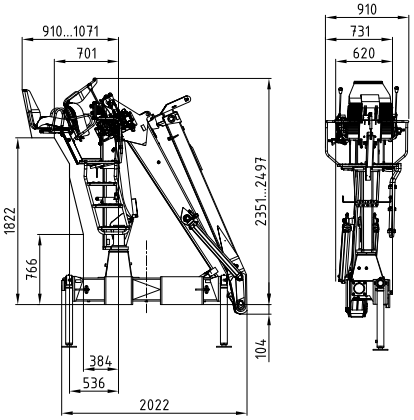

6ZR
7Zp+R

52 – 64 kNm	7,0 – 8,6 m	2,66 – 2,75 m	3,3 – 4,1 m	1.270 – 1.350 kg	410°	14 kNm	205 – 240 bar	1x Minimum 60 l/min ~ 30 kW	LS Minimum 90 l/min ~ 35 kW

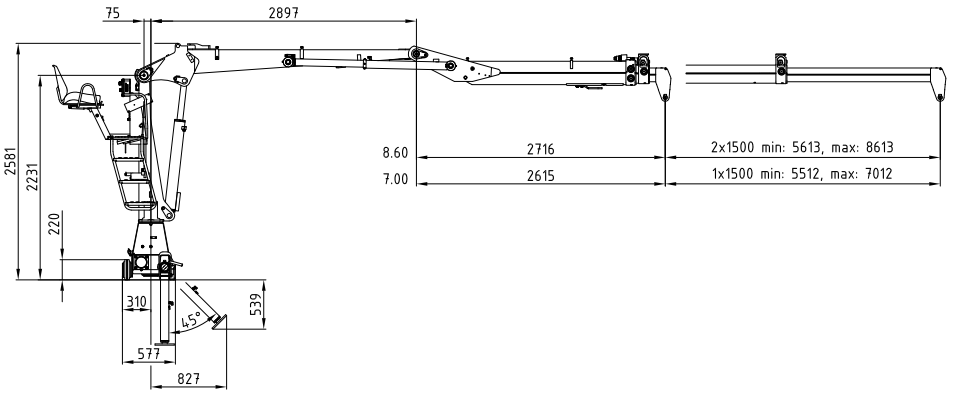

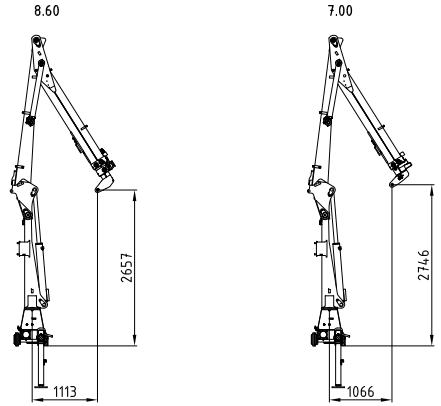

Sockel
Crane base

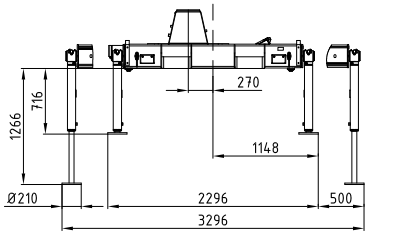

Klappabstützung
Folding support

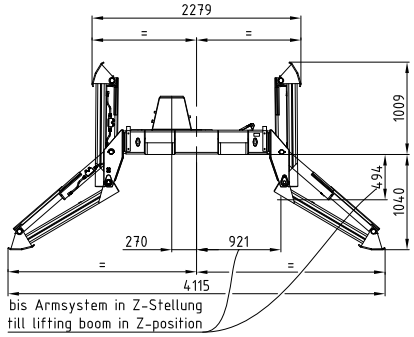

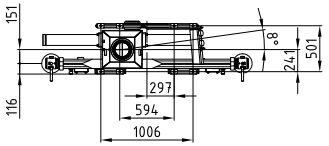

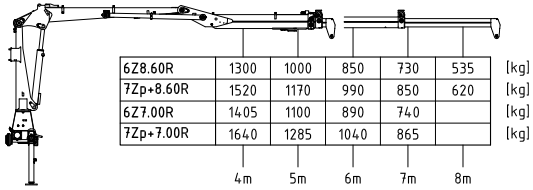

6Z8.60R	1300	1000	850	730	535	[kg]
7Zp+8.60R	1520	1170	990	850	620	[kg]
6Z7.00R	1405	1100	890	740		[kg]
7Zp+7.00R	1640	1285	1040	865		[kg]
	4m	5m	6m	7m	8m	

Rücksitz 01
Back seat 01

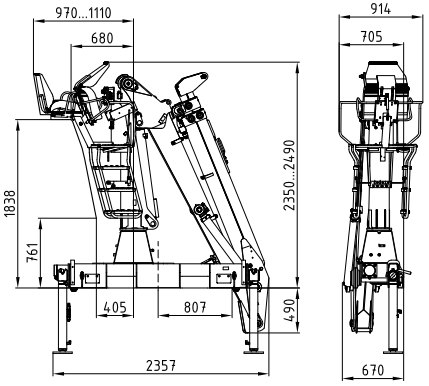

Rücksitz 02 universal
Back seat 02 universal

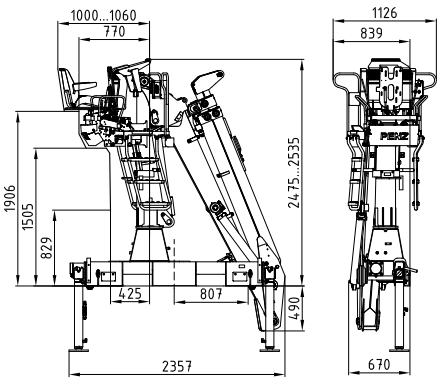

Seitensitz 02 universal rechts & links
Side seat 02 universal right & left

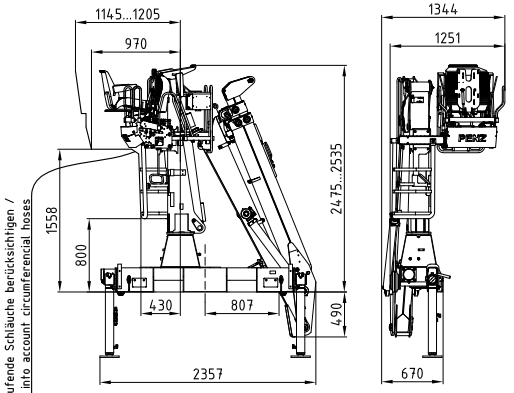

Umlaufende Schläuche berücksichtigen /
take into account circumferencial hoses

25 ZR
30 Zp+R

220 – 257 kNm	7,8 – 9,6 m	3,04 – 3,12 m	5 m	3.400 – 3.520 kg	410°	30 kNm	260 – 300 bar	1x Minimum 140 l/min ~ 67 kW	2x Minimum 80 l/min ~ 77 kW	LS Minimum 180 l/min ~ 86 kW

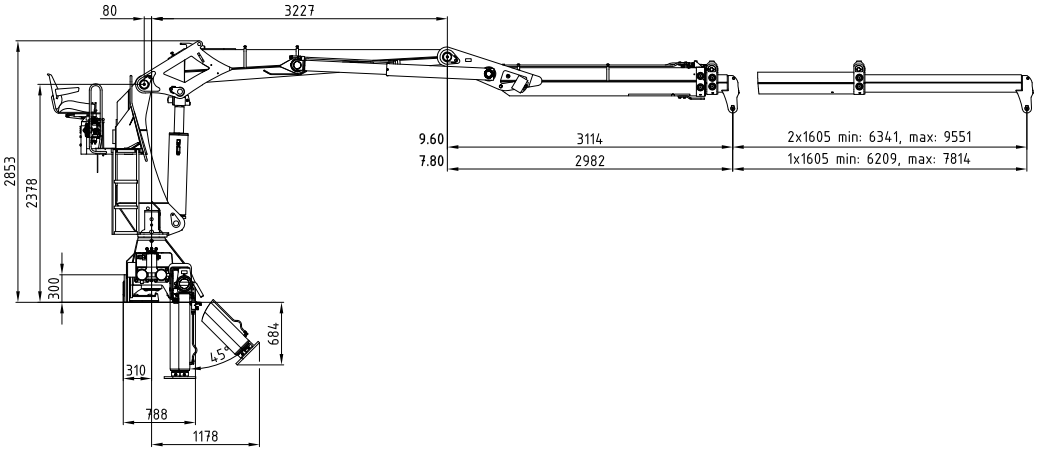

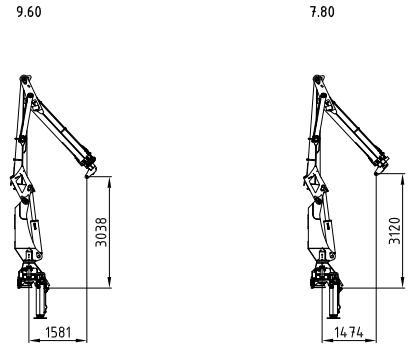

Sockel
Crane base

Sockel seitenverkehrt
Crane base inverted

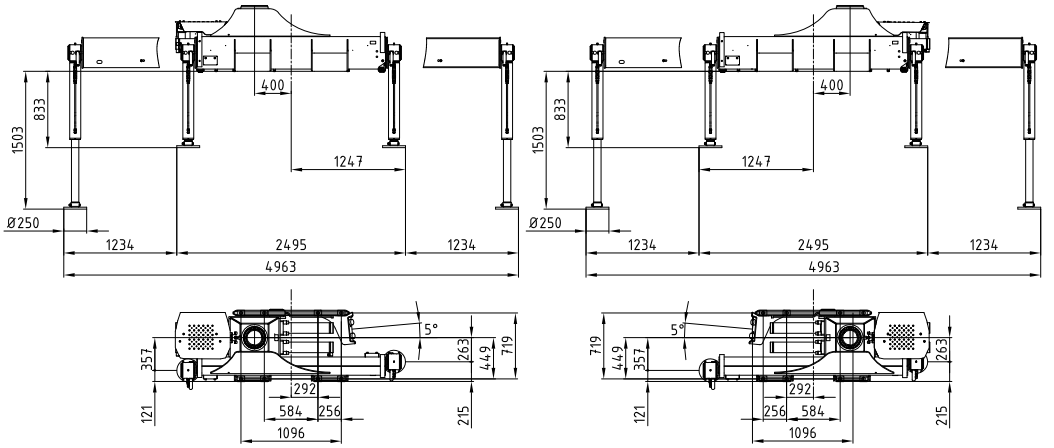

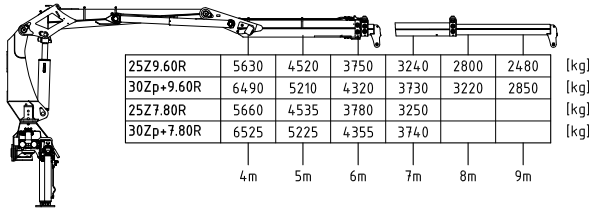

	4m	5m	6m	7m	8m	9m	
25Z9.60R	5630	4520	3750	3240	2800	2480	[kg]
30Zp+9.60R	6490	5210	4320	3730	3220	2850	[kg]
25Z7.80R	5660	4535	3780	3250			[kg]
30Zp+7.80R	6525	5225	4355	3740			[kg]

Rücksitz 01
Back seat 01

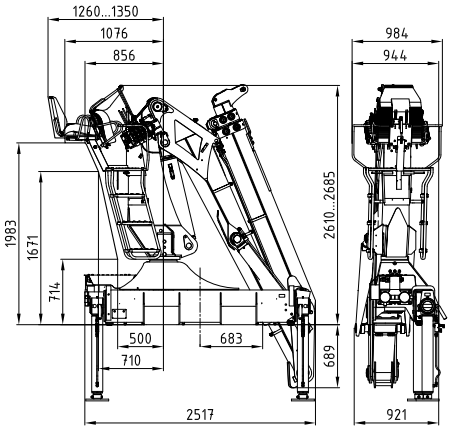

Rücksitz 03
Back seat 03

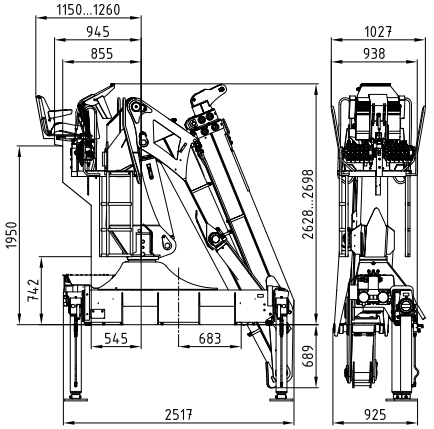
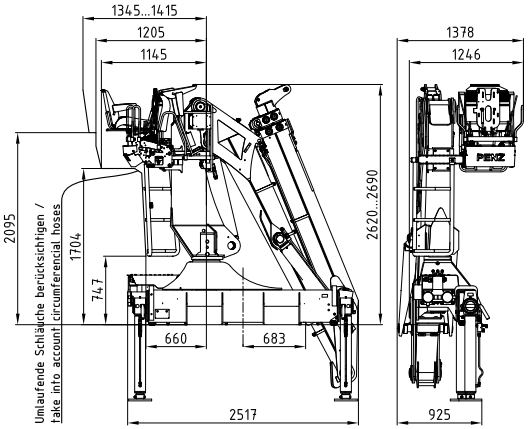
Seitensitz 02 universal rechts & links
Side seat 02 universal right & left